PŮDORYS 1:25

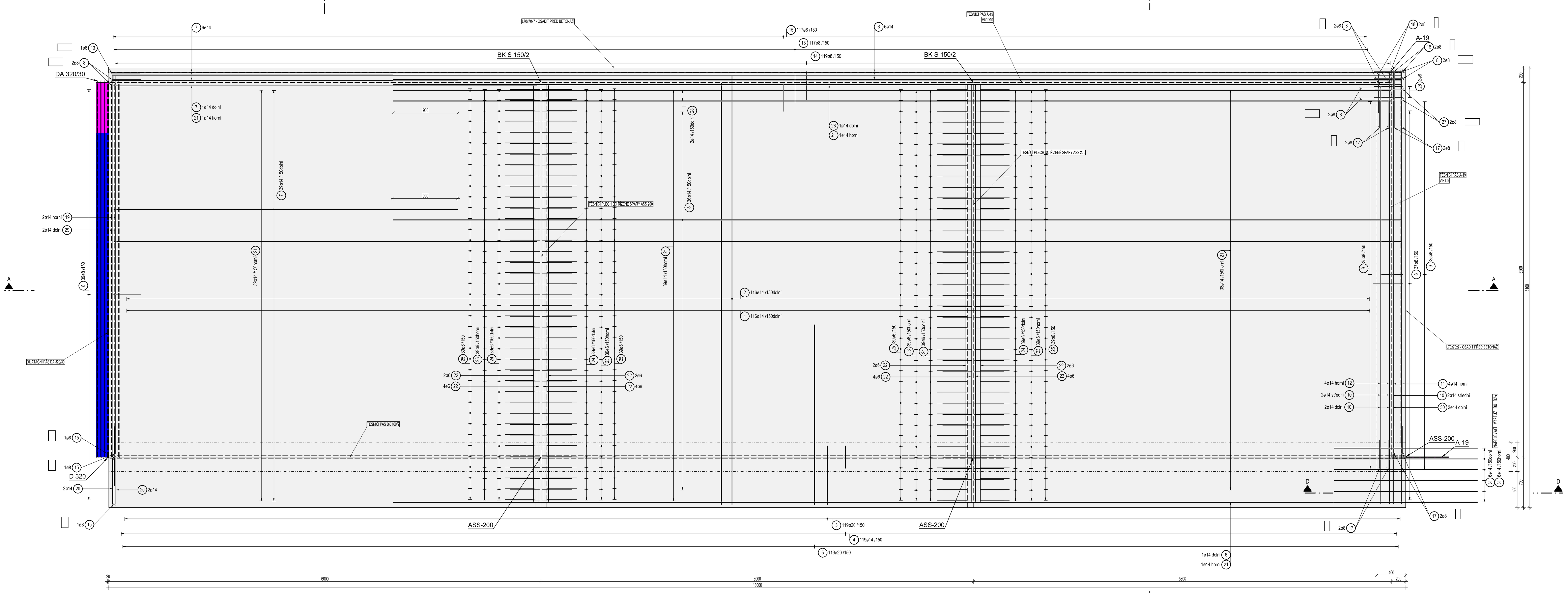

ŘEZ A - A 1:25

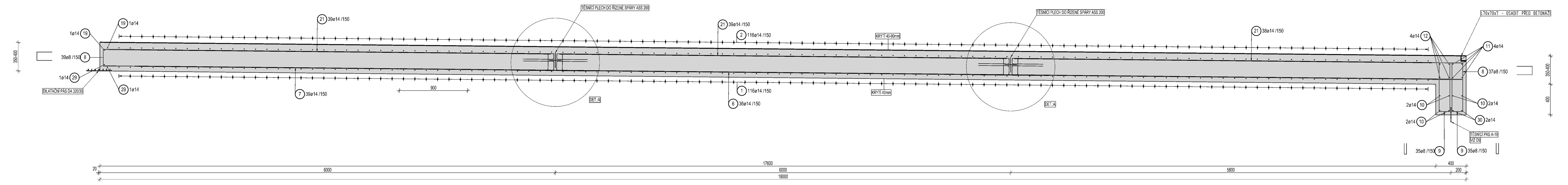

ŘEZ B - B 1:25

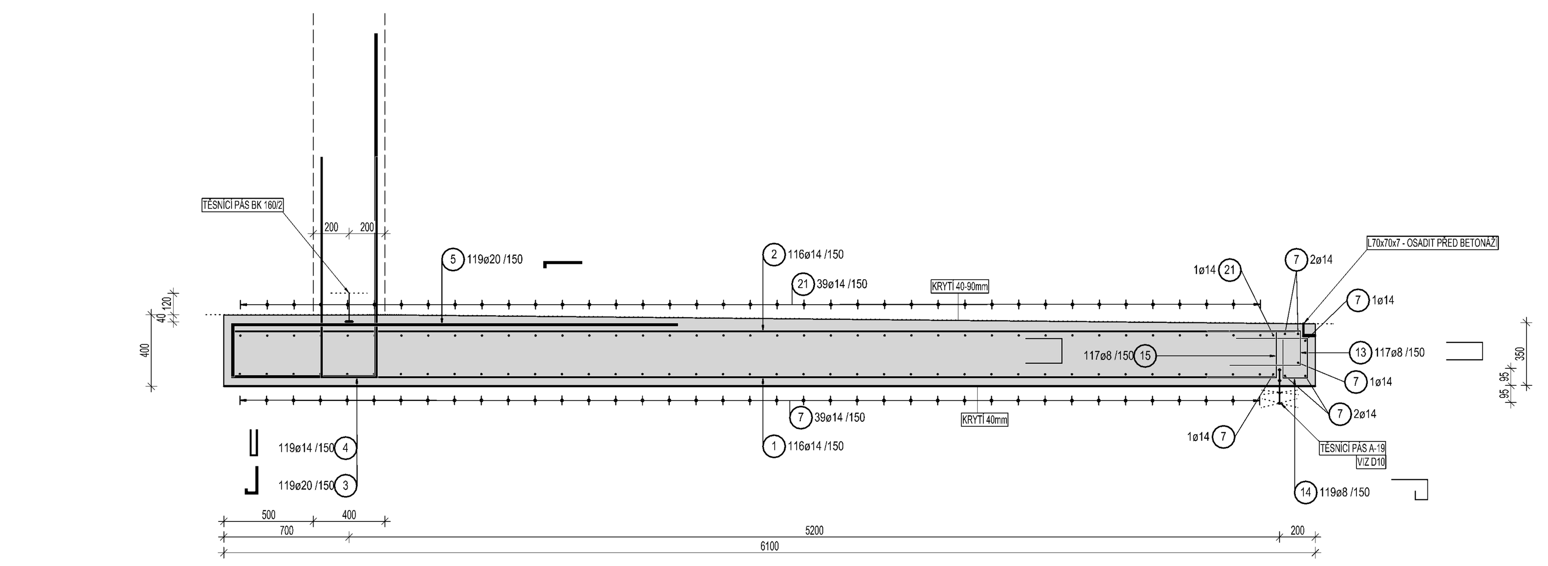

ŘEZ C - C 1:25

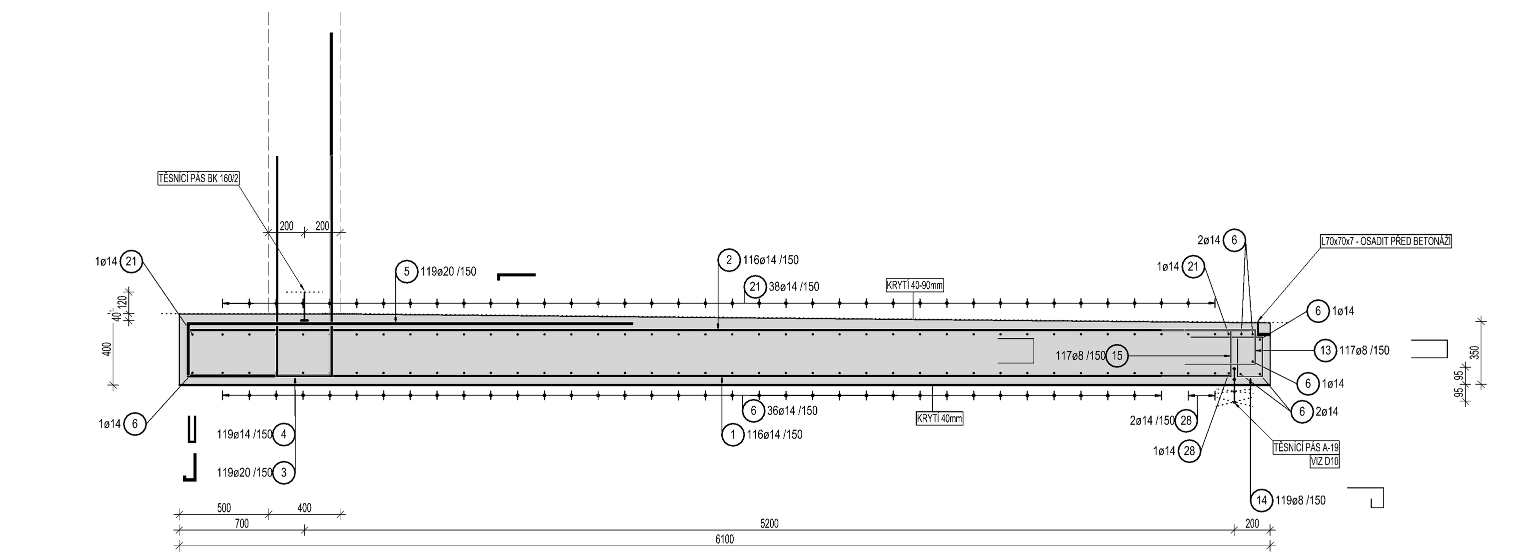

ŘEZ D - D 1:25
NAPOJOVACÍ VÝZTUŽ DO D24

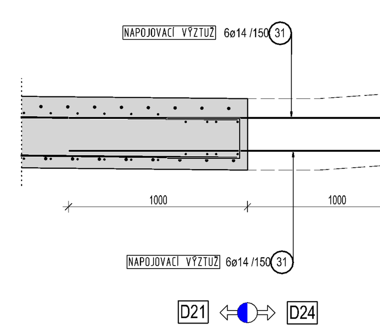

DETAIL A 1:10
LEMOVÁNÍ TĚSNÍCÍHO PLECHU

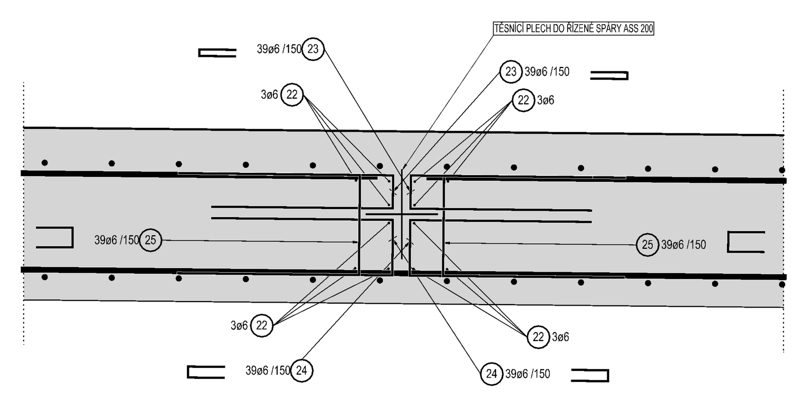

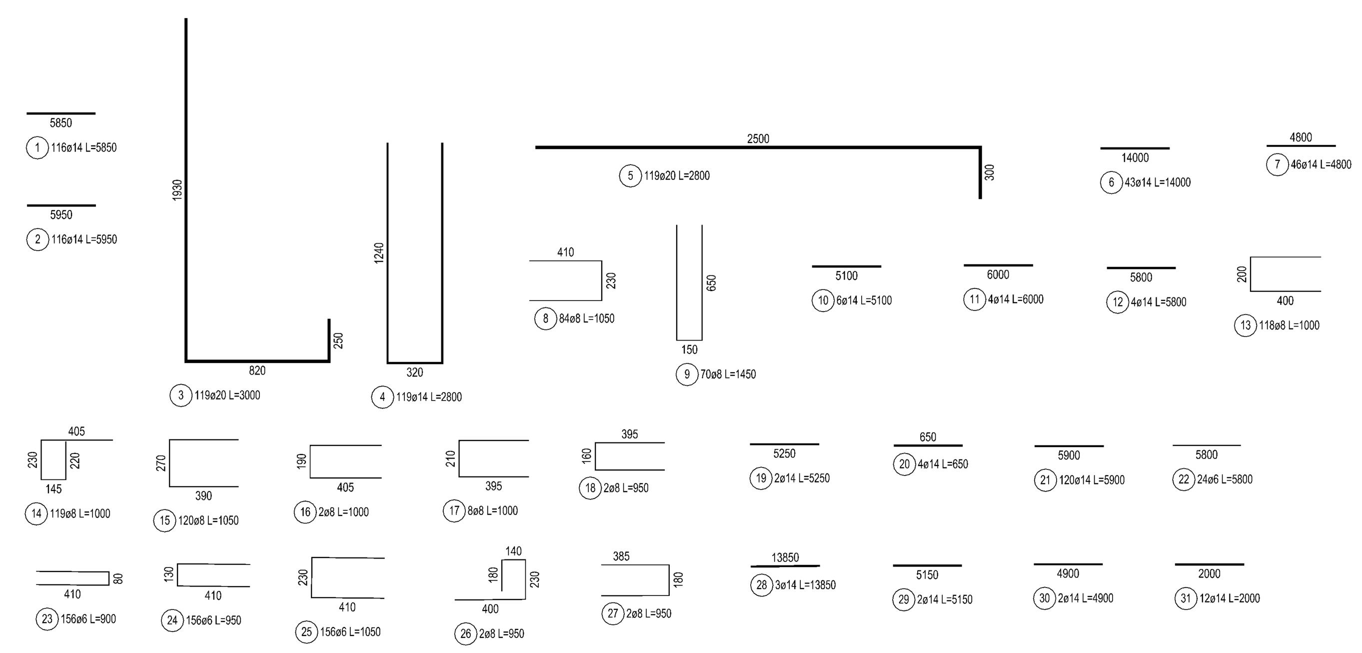

VÝPIS PRUTŮ A SÍTÍ

POL.	Ø PRUTU / TYP SÍTĚ	DÉLKA [m]	ŠÍŘKA [m]	PLOCHA [m2]	KS	DÉLKA/PLOCHA CELKEM [m]/[m2]	HMOTNOST [kg/m]/[kg/m2]	HMOTNOST CELKEM [kg]
OCEL	B 500 B							
1	14	5.85			116	678.60	1.208	819.75
2	14	5.95			116	690.20	1.208	833.76
3	20	3.00			119	357.00	2.466	880.36
4	14	2.80			119	333.20	1.208	402.51
5	20	2.80			119	333.20	2.466	821.67
6	14	14.00			43	602.00	1.208	727.22
7	14	4.80			46	220.80	1.208	266.73
8	8	1.05			84	88.20	0.395	34.84
9	8	1.45			70	101.50	0.395	40.09
10	14	5.10			6	30.60	1.208	36.96
11	14	6.00			4	24.00	1.208	28.99
12	14	5.80			4	23.20	1.208	28.03
13	8	1.00			118	118.00	0.395	46.61
14	8	1.00			119	119.00	0.395	47.01
15	8	1.05			120	126.00	0.395	49.77
16	8	1.00			2	2.00	0.395	0.79
17	8	1.00			8	8.00	0.395	3.16
18	8	0.95			2	1.90	0.395	0.75
19	14	5.25			2	10.50	1.208	12.68
20	14	0.65			4	2.60	1.208	3.14
21	14	5.90			120	708.00	1.208	855.26
22	6	5.80			24	139.20	0.222	30.90
23	6	0.90			156	140.40	0.222	31.17
24	6	0.95			156	148.20	0.222	32.90
25	6	1.05			156	163.80	0.222	36.36
26	8	0.95			2	1.90	0.395	0.75
27	8	0.95			2	1.90	0.395	0.75
28	14	13.85			3	41.55	1.208	50.19
29	14	5.15			2	10.30	1.208	12.44
30	14	4.90			2	9.80	1.208	11.84
31	14	2.00			12	24.00	1.208	28.99
CELKEM OCEL B 500 B								6176.37

HMOTNOST VÝZTUŽE CELKEM [kg]	6176.37

PRVKY DO PRACOVNÍCH A ŘÍZENÝCH SPÁR

KŘÍŽOVÝ BITUMENOVÝ TĚSNÍCÍ PLECH
ASS 200 - KŘÍŽOVÝ BITUMENOVÝ TĚSNÍCÍ PLECH
MNOŽSTVÍ - 13,60 bm
(ČISTÁ DÉLKA, NUTNO POČÍTAT S PŘESAHY)

TĚSNÍCÍ PÁS
TĚSNÍCÍ PÁS BK 160/2
MNOŽSTVÍ - 18,00 bm

DILATAČNÍ PÁS VNĚJŠÍ
DILATAČNÍ PÁS DA 320/30
MNOŽSTVÍ - 4,50 bm

DILATAČNÍ PÁS VNITŘNÍ
DILATAČNÍ PÁS D 320
MNOŽSTVÍ - 0,80 bm

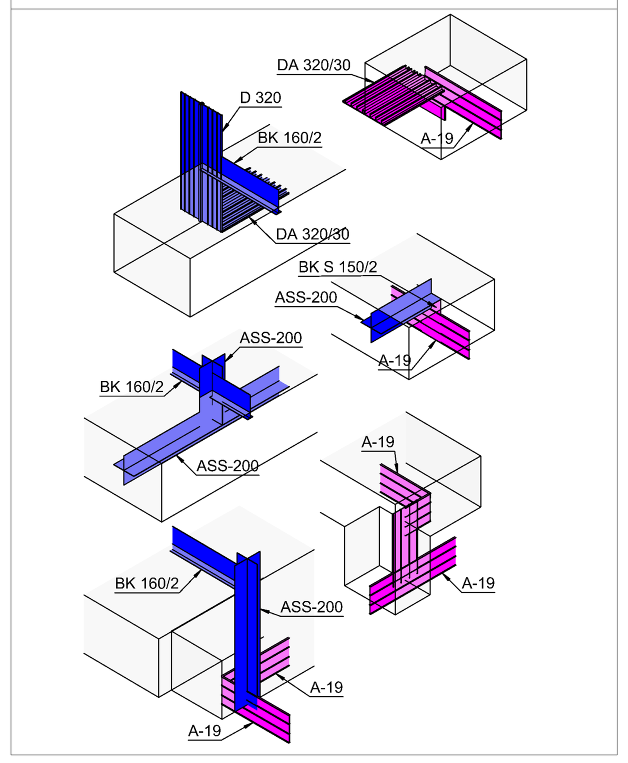

POZNÁMKA — SPÁRY DILATAČNÍ

DILATAČNÍ SPÁRY

Těsnění dilatační spáry docíleno pryžovými těsnícími a ukončovacími pásy.
Těsnící pásy musí být osazeny v souladu s montážními předpisy (technický list) výrobce.
Pro fixaci pásů ve správné poloze používat přípravky doporučené výrobcem (TFA30, napínací svorky, ...)
Pásy spojeny svařováním - NE pouze přeložením.
Pro kouty, rohy, ohyby, křížení, T-napojení používat standardní tvarovky.
Např:

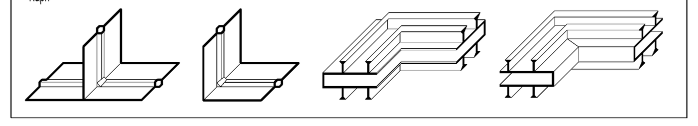

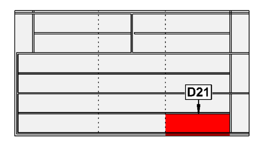

POZNÁMKA

PŘESNÝ TVAR KONSTRUKCE VIZ VÝKRES TVARU.
ZÁMEČNICKÉ VÝROBKY A TĚSNÍCÍ PRVKY OSADIT PŘED BETONÁŽÍ DO BEDNĚNÍ.
PRACOVNÍ SPÁRY PROVÉST VODOTĚSNÉ.
VODOTĚSNOST PRACOVNÍ SPÁRY ZAJISTIT TĚSNÍCÍMI PRVKY.
TYP TĚSNÍCÍCH PRVKŮ SPECIFIKOVÁN PROJEKTEM, ZMĚNU TYPU TĚSNÍCÍHO PRVKU LZE PROVÉST PO ODSOUHLASENÍ PROJEKTANTEM.
DODAVATEL RUČÍ ZA SPRÁVNÉ PROVEDENÍ A TĚSNOST PRACOVNÍ SPÁRY PO CELOU DOBU ŽIVOTNOSTI KONSTRUKCE.
TĚSNÍCÍ PRVKY MUSÍ BÝT OSAZENY V SOULADU S MONTÁŽNÍMI PŘEDPISY (TECHNICKÝ LIST) VÝROBCE.

BETON

ČSN EN 206 a ČSN P 73 2404
C 35/45 (90 dní) – XC4, XF3, XA3 (F1.2) - Cl 0.4 - Dmax 16mm - F5
- max. průsak 20 mm podle ČSN EN 12 390-8
- kamenivo podle ČSN EN 12620 s dostatečnou mrazuvzdorností

MAX. VODNÍ SOUČINITEL BETONU: w/c = 0.45
MIN. MNOŽSTVÍ CEMENTU: 360 kg/m3
TYP CEMENTU: CEM II (SVC)

OCEL
B 500 B

KRYTÍ VÝZTUŽE: DOLNÍ a = 40 mm; HORNÍ b = 40 mm; BOČNÍ c = 40 mm
KÓTOVÁNÍ VÝZTUŽE: VÝZTUŽ KÓTOVÁNA VNĚJŠÍMI ROZMĚRY
ZKOSENÍ HRAN: a = 15 mm

PŘI BETONÁŽI DODRŽOVAT ZÁSADY ČSN EN 206, ČSN P 73 2404 a ČSN EN 13670.
NAVRŽENÝ BETON VODONEPROPUSTNÝ S POMALÝM NÁBĚHEM PEVNOSTI (90d).
VĚNOVAT ZVÝŠENOU POZORNOST OŠETŘOVÁNÍ BETONU.
ZABRÁNIT NADMĚRNÉMU POVRCHOVÉMU ODPARU DESEK A STĚN. ODBEDŇOVÁNÍ STĚN NEJDŘÍVE PO TŘECH DNECH.
ZABRÁNIT RYCHLÉMU VYCHLADNUTÍ (POVRCHOVÉ ZTRÁTĚ HYDRATAČNÍHO TEPLA BETONU).
POUŽÍT CEMENT S NÍZKÝM VÝVINEM HYDRATAČNÍHO TEPLA.
CEMENT CEM II LZE ZAMĚNIT ZA JINÝ TYP CEMENTU V PŘÍPADĚ BETONÁŽE ZA VHODNÝCH KLIMATICKÝCH PODMÍNEK PO KONZULTACI S TECHNOLOGEM BETONU.

Revize	Popis revize	Datum revize
-	-	-

AQUA PROCON s.r.o.
Projektová a inženýrská společnost
Palackého tř. 12, 612 00 Brno
tel.: +420 541 426 011
E-mail: info@aquaprocon.cz
www.aquaprocon.cz

Vedoucí projektu	Ing. Bořek Čerbák
Vedoucí dílčího projektu	-
Zodpovědný projektant	Ing. Bořek Čerbák
Vypracoval	Yvona Novotná
Kontroloval	Ing. Jan Polášek
Investor	VFU Brno, ŠZP Nový Jičín, E.Krasnohorské 178, 742 42 Šenov u Nového Jičína
Objednatel	VFU Brno, ŠZP Nový Jičín, E.Krasnohorské 178, 742 42 Šenov u Nového Jičína

Formát	18 A4	Měřítko	1:25	Stupeň	DPS	Datum	12/2017	Zakázkové číslo	1469917-18

Projekt

SENÁŽNÍ ŽLABY
ŠENOV U NOVÉHO JIČÍNA

D - DOKUMENTACE OBJEKTŮ A TECHNICKÝCH A TECHNOLOGICKÝCH ZAŘÍZENÍ
D.1 - SO 01 - SENÁŽNÍ ŽLABY
D.1.2 - STAVEBNĚ KONSTRUKČNÍ ŘEŠENÍ
D.1.2.4 - SENÁŽNÍ ŽLAB

Souprava

Příloha	Číslo přílohy	Revize
DESKA D21 - VÝKRES VÝZTUŽE	D.1.2.4.D21	0

V/Š = 841 / 1189 (1.00m2)   Allplan 2017